第44回静岡県協会長杯争奪選手権大会U-15カテゴリー（中学の部）
中部地区予選

≪組み合わせ・男子の部≫

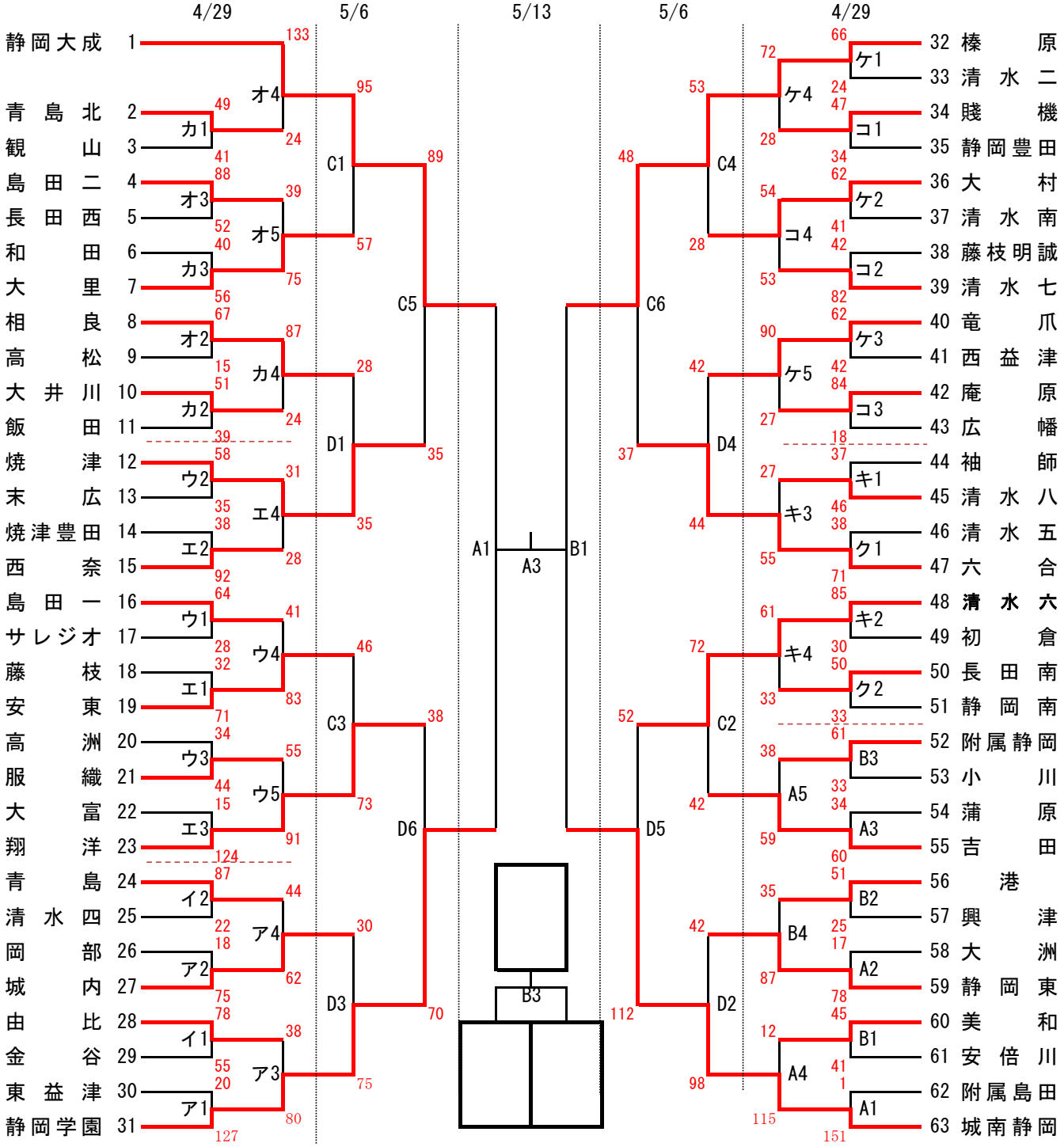

試合会場

A・B	長田体育館
C・D	南部体育館
E・F	金谷中学校
ア・イ	青島中
ウ・エ	焼津中
オ・カ	島田二中
キ・ク	初倉中
ケ・コ	榛原中

試合時間

第1試合	9:00～
第2試合	10:20～
第3試合	11:40～
第4試合	13:00～
第5試合	14:20～
第6試合	15:40～